Bass Extension - digitally powered K Sub 1502 dp

Subwoofer in High-Performance-Bassreflex-Technologie. Die beiden Langhub 15" Neodym-Chassis sorgen für eine impulstreue und wirkungsstarke Basswiedergabe über einen breiten Frequenzbereich. Optional ist ein Frontdeckel mit Lenkrollen lieferbar. Der K Sub 1502 dp kann je nach Anwendung horizontal oder vertikal betrieben werden. Die integrierte Verstärkerelektronik leistet 2400 Watt (AES) und basiert auf Class D Endstufen, die über ein besonders rauscharmes FPGA DSP Processing angesteuert werden. Verschiedene ab Werk konfigurierte Presets und Lautstärkeeinstellungen können abgerufen werden. Die Fernüberwachung und -steuerung erfolgt über die Ethernet-Schnittstelle mittels SEEBURG Network Manager. Zusätzlich ist die Signalübertragung (AoE) nach dem AES 67 Standard möglich.

PRODUCT SPECIFICATIONS

Speaker Components	2 x 15" Nd (4" VC)
Description	Digitally Powered Bass Extension
Amp Power	2400 W AES
Rated Current	3,2 A @ 230 V
SPL Peak @ 1 m	142 dB
Max. Input Signal	25 dBu
DSP	DPLMx FPGA Processing 32 bit floating point
AD / DA	24 bit / 96 kHz
Latency	0,8 ms (analog in to analog out)
Usable Range - 6 dB	37 Hz - 100 / 120 / 140 Hz
Tuning Frequency excursion minimum	45 Hz
Connectors	XLR in/thru, Ethercon, Powercon in/thru
Handles	6 x
Rigging / Fittings	M20 on top and side Wheel board fittings
Weight	50,0 kg (+ 8,5 kg wheel board)
Size height x width x depth	51,2 x 94,2 x 56,0 cm
Order No.	**01059/dp**

Sechs große ergonomische Griffe ermöglichen ein einfaches Handling.

Anschlussfeld

Copyright 03-2024

SEEBURG
acoustic line

DIMENSIONS

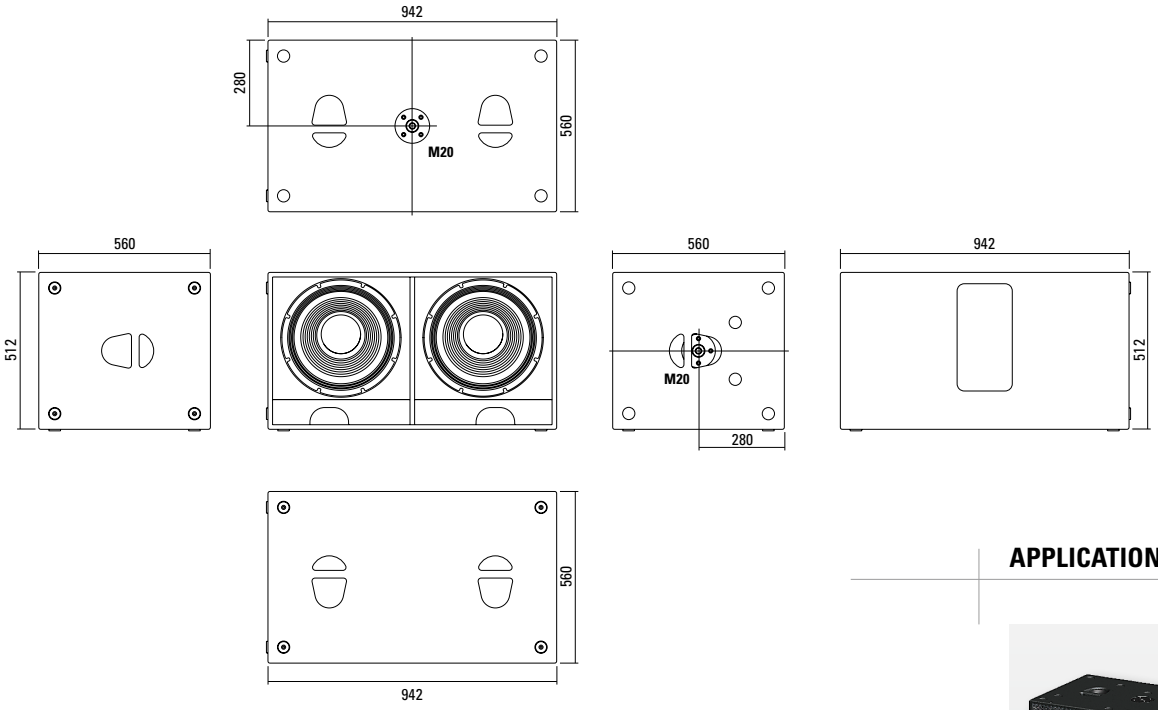

APPLICATION

3 x K Sub 1502 dp
Cardioid-Anordnung

MEASUREMENTS

Frequency Response with Presets

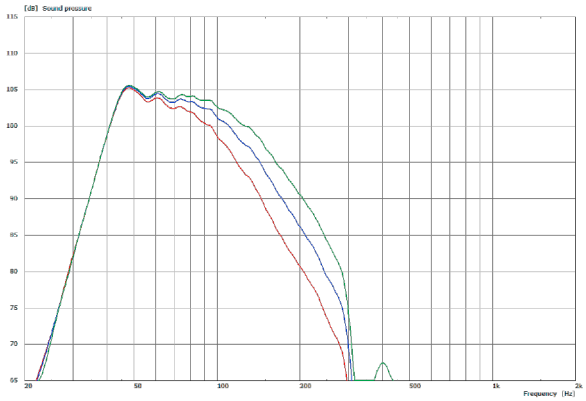

Sensitivity 1 W @ 1 m + Impedance

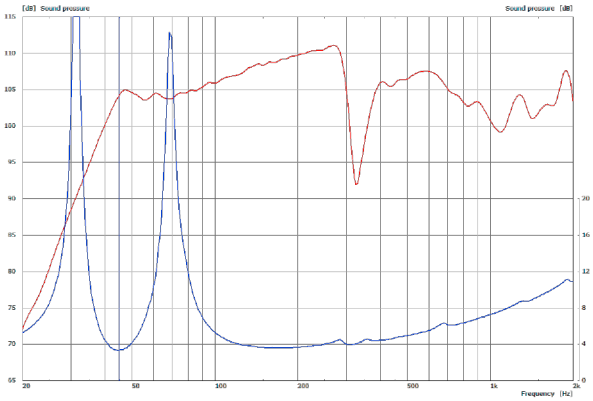

SEEBURG
acoustic line

Der K Sub 1502 dp wird mit DSP-gesteuerten digitalen Endstufenmodulen (dp = digitally powered) ausgeliefert. Verschiedene ab Werk konfigurierte Presets und Lautstärkeeinstellungen können direkt an der Box oder über eine Netzwerkverbindung abgerufen werden.

Hochwertige Elektronikkomponenten aus dem Industriebereich und ein erstklassiges Schaltungskonzept sorgen für hohe Audioqualität und Übersteuerungsfestigkeit und minimieren wirksam Störgeräusche. Hochwirksame und intelligente Limitersysteme gewährleisten hohe Betriebssicherheit ohne die akustischen Eigenschaften hörbar einzuschränken.

Presets > Quick Start Manual

Level
Lautstärkeanpassung in 3 dB Schritten (-12 dB bis +6 dB)

Status

Mute LED
Leuchtet rot, wenn das System stumm geschaltet wurde und bei technisch kritischem Zustand.

Limit LED
Leuchtet orange, wenn der Limiter den Pegel begrenzt.

Signal LED
Leuchtet grün, wenn an dem XLR Eingang ein Signal größer als -20 dBu anliegt.

Power LED
Leuchtet grün, wenn das System eingeschaltet ist.

Ethercon
Schnittstelle für Fernsteuerung und Audioübertragung über Ethernet (AES 67).

XLR
- Symmetrischer Analogeingang
- Wirksame Filter gegen HF-Einstreuungen und Gleichspannung.
- Elektronische Trafosymmetrierung zur Vermeidung von Störgeräuschen.

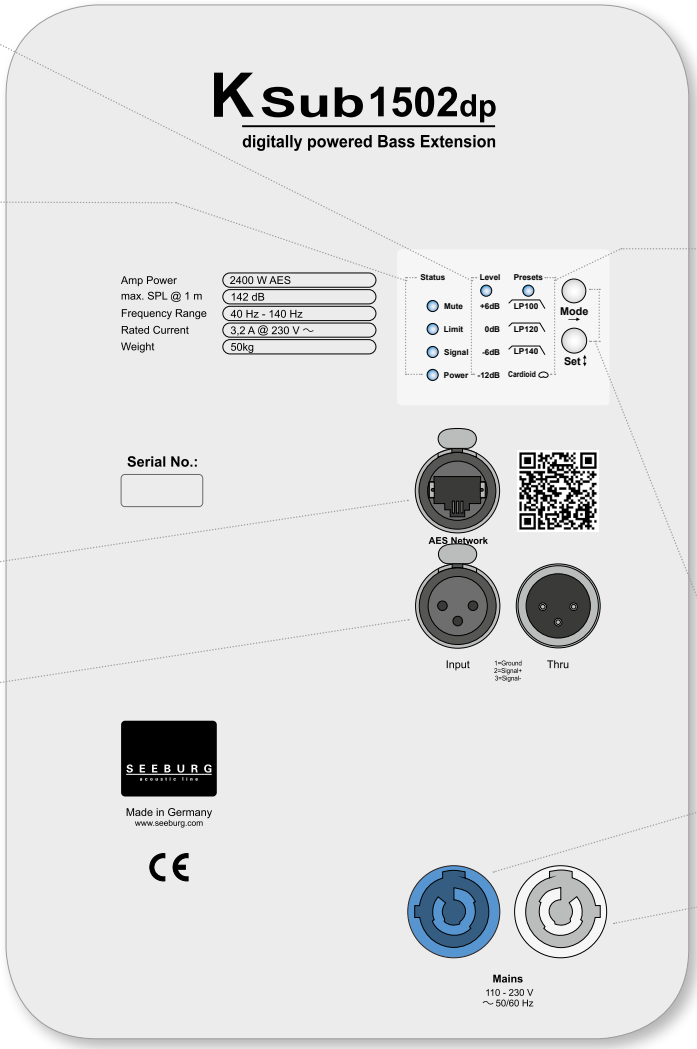

Presets

LP 100
Preset mit Tiefpassfilter 100 Hz Trennfrequenz.

LP 120
Preset mit Tiefpassfilter 120 Hz Trennfrequenz.

LP 140
Preset mit Tiefpassfilter 140 Hz Trennfrequenz.

Cardioidmodus
Zusätzliche Aktivierung eines Allpassfilters, um in Verbindung mit einem zweiten Subwoofer ein stark bündelndes System zu erzeugen. Zu diesem Zweck muß der K Sub 1502 dp nach hinten abstrahlen. Die Rückwärtsdämpfung kann je nach Aufstellung und Frequenz bis zu 20 dB betragen.

Mode - key
Wechsel in die Betriebsarten Status, Level oder Presets

Set - key
Auswahl der Presets bzw. der Lautstärkewerte Mute an / aus

Powercon (blue)
Spannungsversorgung ~ 110-230 V / 16 A max.

Powercon (grey)
~ 110-230 V / 16 A max. Durchschleifbuchse

SEEBURG NETWORK Manager

Über die Software SEEBURG Network Manager können alle selfpowered Systeme über Netzwerk gesteuert und kontrolliert werden.

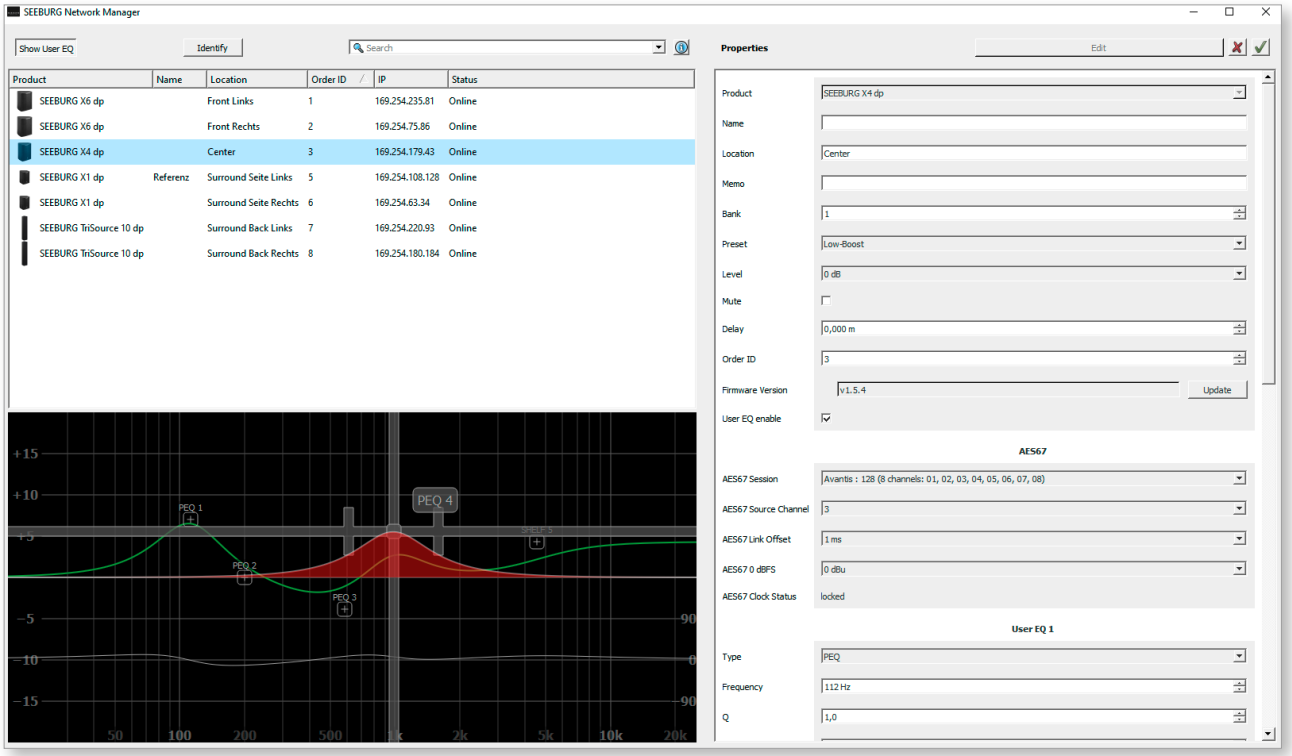

Features:

- **Fernsteuerung** der Anschlussfeld-Funktionen wie Presets, Abruf der Bänke und Pegeleinstellungen sowie Sperr- und Mutefunktionen.
- **Visuelle Darstellung** der im Netzwerk befindlichen Systeme.
- Speicherbare Namens- und Positionsangaben mit **globaler Suchfunktion**.
- **Gleichzeitige Bearbeitung** ausgewählter Lautsprecher.
- **Vollparametrische User EQs und Delays** für Time Alignement inkl. graphischer Oberfläche.
- **Time Delay** mit bis zu **2,8 Sekunden Laufzeit**.
- **Audio-over-Ethernet** (AoE) mittels **AES 67**.
- Grundlegende **Netzwerkeinstellungen**.
- Anbindung an **Mediensteuerung** mittels **API**.
- **Dokumentation online** verfügbar.
- **Identifizierungsfunktion** durch Aufleuchten der LEDs an der dp-Box.
- **Firmware Updates** können aufgespielt werden.

SEEBURG Network Manager > Quick Start Manual (pdf)

AES NETWORK Schnittstelle

Alle dp Systeme verfügen serienmäßig über eine **AES Network Schnittstelle**. Diese dient zur **Fernsteuerung** über den **SEEBURG Network Manager** und zur **Audio-over-Ethernet (AoE) Audioübertragung mittels AES 67**.

AES Network

SEEBURG acoustic line

ACCESSORIES K Sub 1502 dp

Speaker Pole

M20, with wind up

Order No. **03023**

M20, adjustable

Order No. **03022**

Wheel Board

for K Sub 1502,
stackable, 8,5 kg

Order No. 01263

Cover

for K Sub 1502, with wheel board

Order No. 01251

Hybrid Cable System

PowerCon-PowerCon / XLR-XLR

2,5 m	Order No. **08462**
5 m	Order No. **08464**
10 m	Order No. **08466**
15 m	Order No. **08468**

Abnehmbares Rollenbrett für den einfachen Transport.

SEEBURG acoustic line
Produktions- und Vertriebs GmbH
Fon: +49 (0)7307 97 00-0
Fax: +49 (0)7307 97 00-29
Auweg 32
D-89250 Senden-Freudenegg
info@seeburg.net
www.seeburg.net

SEEBURG acoustic line